Cot interior variabil 12x20 RAL9010

ATA122049010

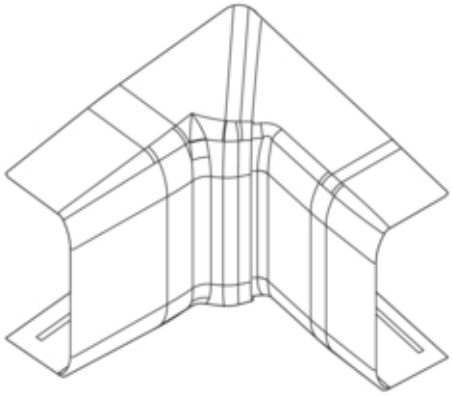

Arhitectura

Tip de montaj	Fixat cu cleme

Conectivitate

Conexiune de canal	fara cuplu

Capac, usa

Sectiune superioara cu garnitura de etansare	Nu

Materiale

Culoare	alb pur
Culoare	RAL 9010 - alb pur
Material	ABS
Material	Plastic
Suprafata	netratat

Dimensiuni

Înaltimea canalului	13 mm
Lungime	48 mm
Latimea canalului	24 mm

Setari

Distanta de detectie	83 / 140 °

Accesorii incluse

Configurare accesorii	Piesa fasonata pentru capac

Standarde

Autorizatii	EN50085-2-1
Conform directivelor europene RoHs	conformitate voluntara

Protectie

Tip de protectie IP	IP40
Fara halogen	da
Putere impact	IK07

Conditii de utilizare

Temperatura lucru	-5 60 °C